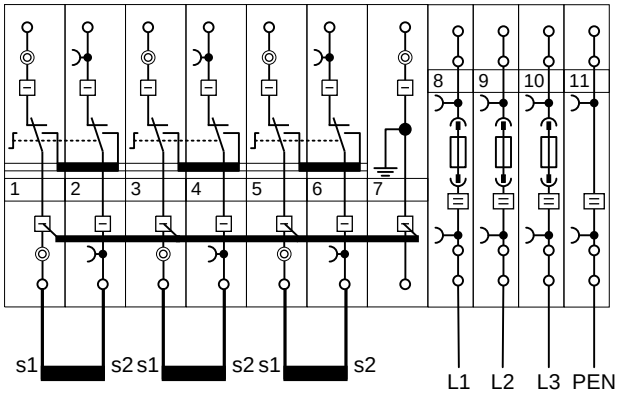obwód prądowy L1	obwód prądowy L2	obwód prądowy L3	obwody napięciowe