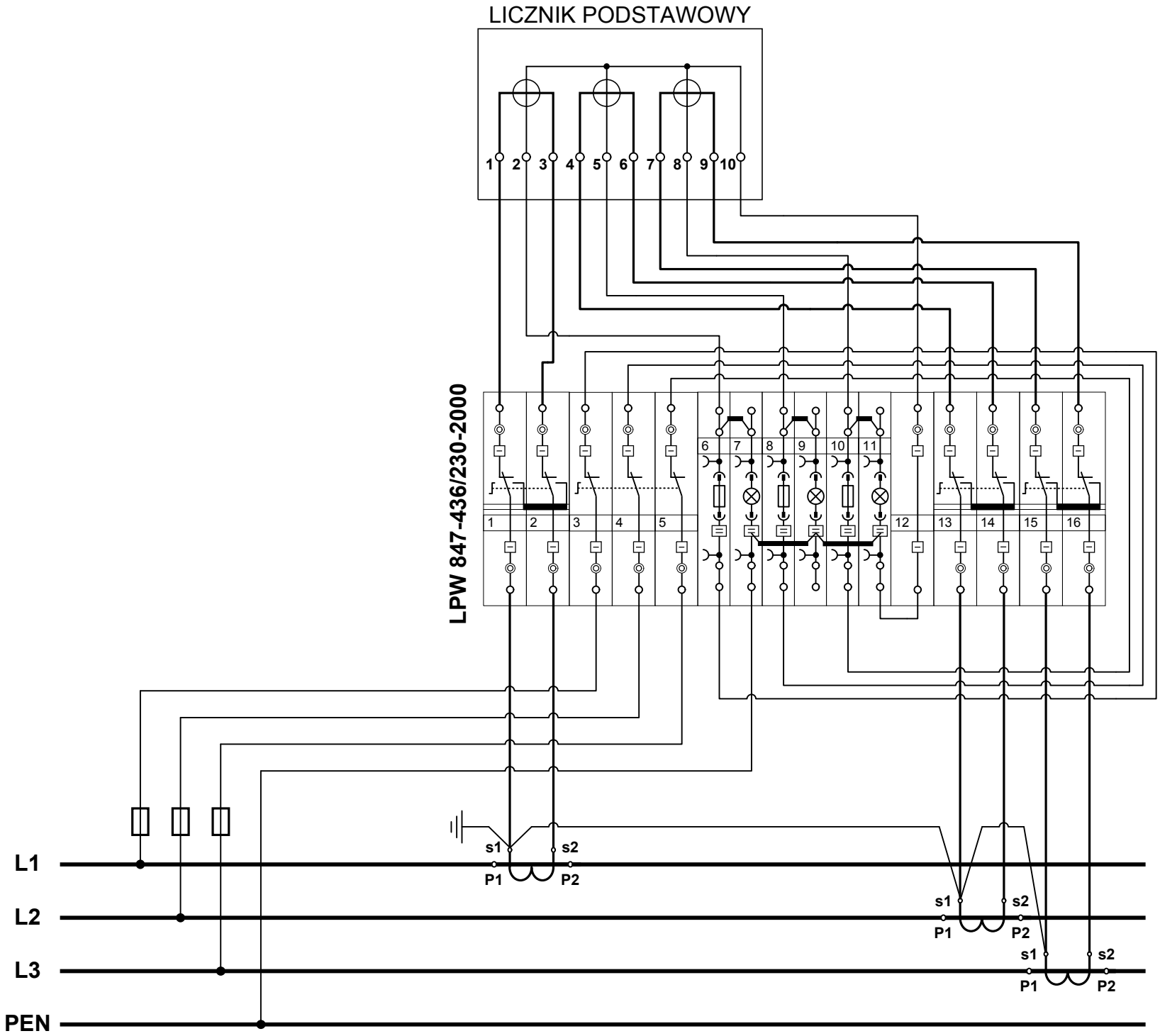
LICZNIK PODSTAWOWY
1
2
3
4
5
6
7
8
9
10
LPW 847-436/230-2000
1
2
3
4
5
6
7
8
9
10
11
12
13
14
15
16
L1
L2
L3
PEN
s1
s2
P1
P2
s1
s2
P1
P2
s1
s2
P1
P2